CLAYTON
Druckablassventil / Druckhalteventil

HAWLE SERVICE

Konstruktionsmerkmale

- Rp 1¼" - 1½" (Gehäuseform GE)
- DN 50 - 600 (Gehäuseform NGE)
- PN 10 / PN 16 / PN 25 / PN 40
- inklusive optischer Ventillageanzeige
- mit 1 Manometergarnitur inkl. Glycerinmanometer

Werkstoffe

- aus Sphäroguss EN-GJS-400 epoxy-pulverbeschichtet
- Sitz und Gegensitz aus Edelstahl
- Steuerleitungen, Verschraubungen und Kugelhähne aus Edelstahl
- Membrane und Sitzdichtung: EPDM gemäß DVGW W270

Funktionsweise

vollautomatische Funktion

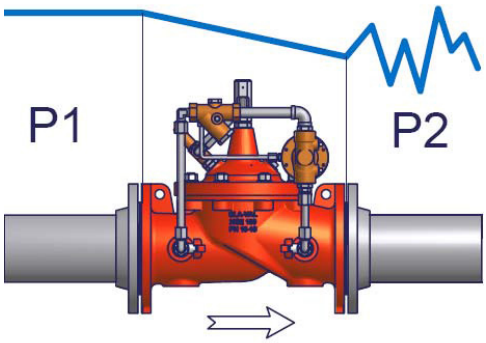

Druckhaltefunktion: Das CLAYTON Druckhalteventil hält unabhängig von Durchflussschwankungen den eingestellten Eingangsdruck konstant. Das Druckhalteventil ist nicht für die Regulierung des Wasserspiegels in einem vorgelagerten Behälter geeignet.

Druckablassfunktion: Das CLAYTON Druckablassventil schützt das Netz eingangsseitig und entlastet einen möglichen Überdruck in die Atmosphäre.

Minimaler Eingangsdruck 0,2 bar, minimaler Differenzdruck 0,5 bar.

Kombinationen

50-01 + Schwimmersteuerung	50-CF1
50-01 + Rückschlagfunktion	51-01
50-01 + hohe Öffnungsgeschwindigkeit	50-37
50-01 + Druckstoßentlastung	52-03
50-01 + elektrische Fernsteuerung	58E/D-01

Nr. 9730

DVGW GEPRÜFT

Best.-Nr.	MOP (PN)	Nennweite / DN															
		1¼"	1½"	50	65	80	100	125	150	200	250	300	350	400	450	500	600
9730	10																
	16																
	25																
	40																

DN 700 - DN 1400 auf Anfrage!

Regelbereiche

- 0,1 bis 2,1 bar
- 0,1 bis 5,3 bar
- 1,4 bis 14,0 bar (Standard)
- 7,0 bis 21,0 bar

Anwendungsbeispiel

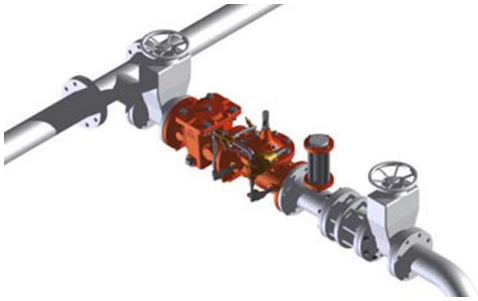

Vor hydraulischen Regelventilen ist ein Schmutzfänger, z.B. Nr. 9790, einzubauen.

HAWLE Service GmbH Aredstraße 29 | Leobersdorf | Austria
Tel.: +43 2256 - 65090 - E-Mail: office@hawle-service.at - www.hawle-service.at
Ein Mitglied der HAWLE Österreich Gruppe.

Ausgabe 03/2023

Alle Abbildungen, technische Daten, Maße (alle Maße in mm) und Gewichte sind unverbindlich. Änderungen behalten wir uns vor.

CLAYTON
Druckablassventil / Druckhalteventil

HAWLE SERVICE

Nr. 9730

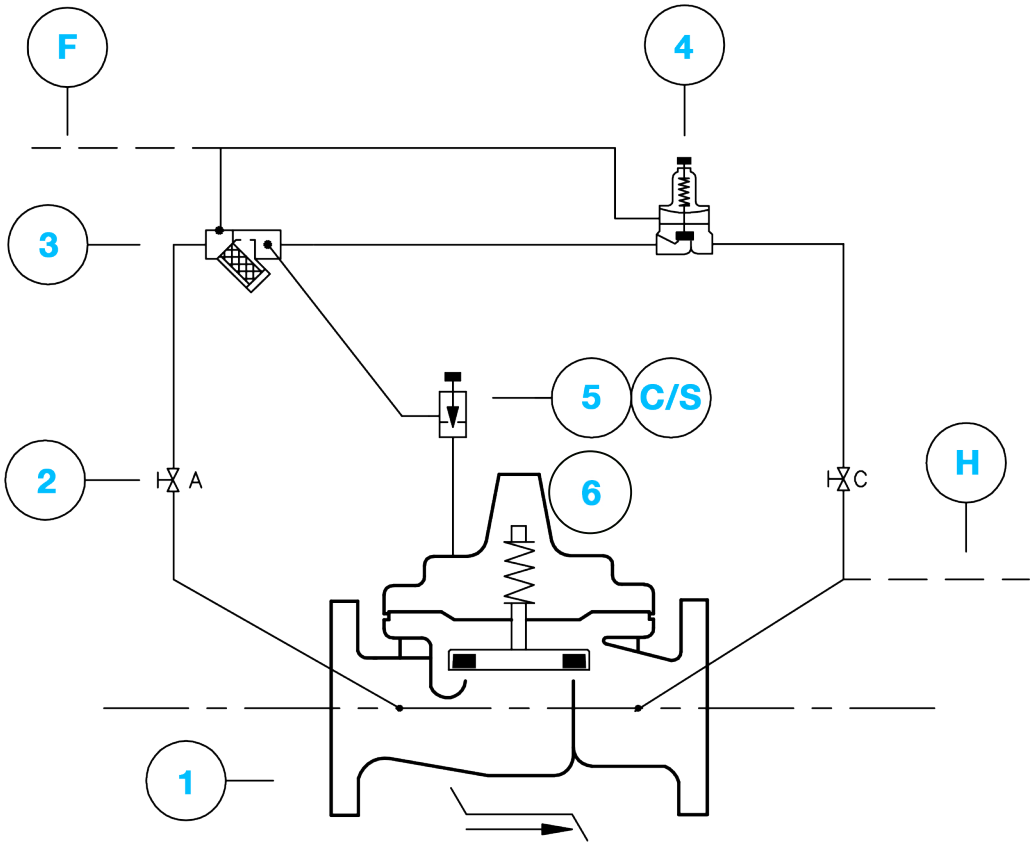

Standard Ausführung			
Nr.	**Beschreibung**	**Menge**	**Type**
1	Hauptventil Hytrol	1	100-01
2	Kugelhahn	2	RB-117
3	Filter mit eingebauter Düse	1	X44-A
4	Druckhaltesteuerventil	1	CRL
5	Nadelventil	1	6120
6	optische Ventillageanzeige	1	X101

Zubehör			
S	Einweg Nadelventil (Öffnungsgeschwindigkeit)	1	CV
C	Einweg Nadelventil (Schließgeschwindigkeit)	1	CV
H	Ablass in die Atmosphäre	1	
F	Entfernte Druckmessung	1	
	elektrischer Endschalter	1	X105-M / X105-P
	Anti-Kavitationskit	1	ACS

Bemerkung
Das Standard Druckhaltesteuerventil Type CRL kann durch ein Präzisions-Druckhaltesteuerventil Type CRL-HS ersetzt werden
Auf Anfrage auch als Eckventil erhätlich (Gehäuseform AE)
Zubehör:

AUSTRIA
HAWLE Service GmbH Aredstraße 29 | Leobersdorf | Austria
Tel.: +43 2256 - 65090 - E-Mail: office@hawle-service.at - **www.hawle-service.at**

Alle Abbildungen, technische Daten, Maße (alle Maße in mm) und Gewichte sind unverbindlich. Änderungen behalten wir uns vor.

Ausgabe 03/2023